resideo

Braukmann
F78TS

Installation instructions | Einbauanleitung | Instructions d'installation | Руководство по установке
Istruzioni di montaggio | Monteringsvejledningen | Instruksjoner for installasjon

Fine Filter

Feinfilter

Filtre fin

Фильтр тонкой очистки

Filtro a maglia fine

Fint filter

Finfilter

R32345952-001 Rev.A

1 Указания по безопасности

1. Следуйте инструкциям по установке.
2. Пользуйтесь устройством:
   - в соответствии с его предназначением;
   - в исправном состоянии;
   - в соответствии с требованиями безопасности и возможной опасности.
3. Использовать исключительно и точно в соответствии с данной инструкцией (2 Технические характеристики). Любое иное использование считается не соответствующим требованиям и является основанием для прекращения гарантии.
4. Имейте в виду, что все работы по монтажу, вводу в эксплуатацию, обслуживанию и настройке должны производиться только квалифицированным персоналом.
5. Немедленно устраняйте любую неисправность, которая угрожает безопасности.

2 Технические характеристики

Среды	
Среда:	Питьевая вода
Соединения/размеры	
Фланцевое соединение	PN16 согл. EN 1092-2
Одинарный фильтр:	DN65 - DN100 DN125 с 2 удлиненными фланцами EXF125-A
2 фильтра параллельно:	2 x DN80, 2 x DN100
Значения давления	
Макс. рабочее давление:	1.5–16 бар
Номинальное давление:	PN16
Рабочие температуры	
Макс. рабочая температура, среда (EN 1567):	30 °C
Макс. рабочая температура, среда:	65 °C (макс. рабочее давление 6 бар)
Спецификация	
Монтажное положение:	Горизонтальное, корпусом фильтра вниз

намёк: Фильтр предназначен для монтажа в системах подачи питьевой воды. Возможность использования фильтра в системах подачи технологической воды необходимо проверять в каждом отдельном случае.

3 Варианты поставки

Для Варианты части посетите homecomfort.resideo.com/europe

4 Сборка

4.1 Руководство по установке

- Установите горизонтальный трубопровод с корпусом фильтра, направленным вниз.
  - Такое монтажное положение обеспечивает оптимальную эффективность фильтрации.
- Установите запорные клапаны.
- Эти фильтры являются арматурой, требующей регулярного обслуживания.
- Обеспечьте беспрепятственный доступ.
  - Манометр должен быть хорошо доступен для наблюдения.Простота обслуживания и осмотра.
- Место установки должно быть защищено от мороза.
- В соответствии с EN 806-2 рекомендуется устанавливать фильтр сразу после счетчика расхода воды.
- Во избежание подтопления рекомендуется организовывать постоянное грамотно размеченное соединение для стока воды.

4.2 Инструкции по сборке

1. Тщательно промойте трубопровод.
2. Смонтировать фильтр тонкой очистки
   - Отметьте направление потока.
   - В процессе установки не допускайте напряжения при растяжении и изгибе.
3. Герметизировать манометр
4. Установить сливной патрубок

4.3 Отвод воды обратной промывки

ОСТОРОЖНО!
Согласно EN1717, расстояние между нижней кромкой слива для промывочной воды на фильтре и сливным отводом (например, воронкой с сифоном) должно составлять не менее 56 мм.

Для этого существуют 3 возможности:
1. Промывка в трап в полу
2. Слив в открытый бак
3. Слив в воронку с сифоном (не менее DN70)

Размер фильтра	Объем обратной промывки*
DN65 - 100	55 литров

*при 4,0 бар входного давления и 22 сек продолжительности промывки - с сервоприводом или при 4,0 бар входного давления и 3x3 сек продолжительности промывки - в ручном режиме

5 Эксплуатация

ОСТОРОЖНО!
Эксплуатация фильтра допускается с установленным сливным патрубком.

5.1 Обратная промывка

В соответствии с EN 806-5 обратную промывку следует проводить не реже, чем каждые 6 месяца. Наша рекомендация, по крайней мере, каждые 2 месяца!

Красный индикатор, видимый в смотровом окошке манометра, для указания на следующую промывку
Срок следующей промывки можно выставить на регистраторе манометра на выходе.
Чтобы упростить соблюдение регулярных интервалов, рекомендуется установить автомат промывки Z11AS.

Во время обратной промывки необходимо входное давление не менее 1.5 бар.
Во время обратной промывки также можно брать отфильтрованную воду.

Во избежание дополнительного износа рекомендуется выполнять промывку при входном давлении менее 12 бар.
Чтобы обратная промывка также правильно работала при постоянно повышенной температуре рабочей среды, соблюдать рекомендованные интервалы проведения технического обслуживания. Для выявления возможного чрезмерного истирания необходимо проверить все внутренние детали.

5.1.1 Ручная обратная промывка

Если нужно, перед промывкой подставить вниз бак-сборник.

1. Медленно открыть шаровой кран
   - Запатентованная система обратной промывки запускается.
2. Снова перекрыть шаровой кран спустя ок. 3-5 сек. Процедуру повторить три раза
   - При сильно загрязненном фильтре, возможно, понадобятся дополнительные повторы.

5.1.2 Автоматическая обратная промывка с помощью Z11AS

Автомат промывки Z11AS можно заказать как принадлежность. Автомат надежно обеспечит обратную промывку фильтра с интервалом, задаваемым в диапазоне от 4 минут до 3 месяцев.

5.1.3 Обратная промывка с регуляцией перерада давления с помощью DDS76 и Z11AS

Дифференциальное реле давления DDS 76 также предлагается как арматура. Оно выполняет полностью автоматическое управление промывки, зависящее от дифференциального давления. Промывка начинается при сравнении давления до и после сетки фильтра. Если дифференциальное давление превышает установленное значение, то автоматика обратной промывки Z11AS срабатывает через свой потенциально свободный вход.

6 Обслуживание

Чтобы соответствовать EN 806-5, водопроводные устройства должны проверяться и обслуживаться на ежегодной основе.
Работы техобслуживания должна выполнять компания, выполнившая монтаж, рекомендуется заключить договор на техническое обслуживание с монтажной организацией.

В соответствии с EN 806-5, должны быть проведены следующие операции.

6.1 Осмотр

О сильном загрязнении фильтра свидетельствует повышенное разностное давление между манометрами на входи и выходе.

- Необходимо регулярно, не реже одного раза в 6 месяца, очищать фильтр путем обратной промывки. (согл. EN 806-5)
  Наша рекомендация, по крайней мере, каждые 2 месяца!
- Непромывание фильтра ведет к полному блокированию фильтра. В результате давление упадет и снизится напор воды
- Фильтрующая сетка изготовлена из нержавеющей стали. Ржавый налет от ржавчины из водопровода не влияет на фильтрующие свойства фильтра

Не забывать про визуальный контроль шарикового клапана. Заменить в случае каплеобразования!

6.2 Обслуживание

6.2.1 Замена фильтрующего элемента

1. Закрыть запорный клапан на входе.
2. Снимите давление на выходе (например, с помощью водопроводного крана).
3. Закрыть запорный клапан на выходе.
4. Отвинтить ситовую чашку
5. Вынуть вкладыш фильтра
6. Вставить новый вкладыш фильтра
   - Установить уплотнительное кольцо.
7. Новое уплотнительное кольцо вставить в чашу фильтра
8. Привинтить чашу фильтра
9. Медленно открыть запорный клапан на входе.
10. Медленно открыть запорный клапан на выходе.

6.2.2 Замена фильтровальной ткани

1. Закрыть запорный клапан на входе.
2. Снимите давление на выходе (например, с помощью водопроводного крана).
3. Закрыть запорный клапан на выходе.
4. Отвинтить ситовую чашку
5. Вынуть вкладыш фильтра
6. Демонтировать вкладыш фильтра
7. Заменить фильтрующий элемент
8. Монтировать вкладыш фильтра
9. Установить фильтрующий элемент в корпус фильтра.
10. Новое уплотнительное кольцо вставить в чашу фильтра
11. Привинтить чашу фильтра
12. Медленно открыть запорный клапан на входе.
13. Медленно открыть запорный клапан на выходе.

6.2.3 Замена шарового клапана

1. Закрыть запорный клапан на входе.
2. Снимите давление на выходе (например, с помощью водопроводного крана).
3. Закрыть запорный клапан на выходе.
4. Отвинтить подсоединение слива
5. Снять шаровой клапан.
6. Ввинтить новый шаровой кран
7. Привинтить подсоединение слива
8. Медленно открыть запорный клапан на входе.
9. Медленно открыть запорный клапан на выходе.

7 Утилизация

Соблюдайте местные требования по правильной утилизации и уничтожению отходов.

8 Поиск и устранение неисправностей

Неисправность	Причина	Способ устранения
Слабое давление воды или его полное отсутствие.	Не полностью открыты запорные клапаны перед фильтром или за ним.	Полностью открыть запорные клапаны.
	Фильтрующаяя сетка забита грязью	Обратная промывка
	Фильтр установлен не в направлении потока.	Установить фильтр правильно
Повышенный перепад давления между манометрами на входе и на выходе.	Превышен интервал обратной промывки.	Обратная промывка
	Высокая степень загрязнения воды.	Обратная промывка Сократить интервал обратной промывки. Заменить сетку фильтра.

9 Запасные части

Для Запасные части посетите homecomfort.resideo.com/europe

10 Принадлежности

Для аксессуаров посетите homecomfort.resideo.com/europe

4.2

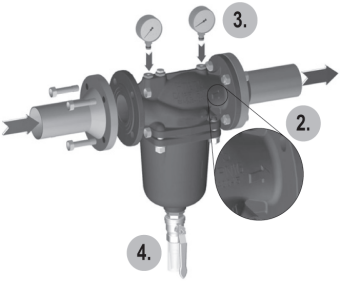
3.
2.
4.

4.3

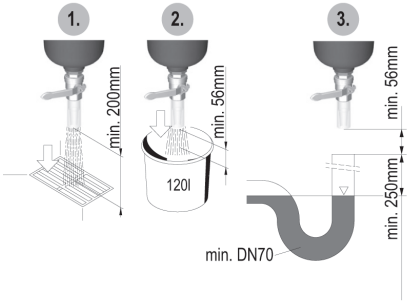
1.
2.
3.
min. 200mm
min. 56mm
120l
min. 56mm
min. 250mm
min. DN70

6.2.1

5.
6.
7.
8.
4.

6.2.2

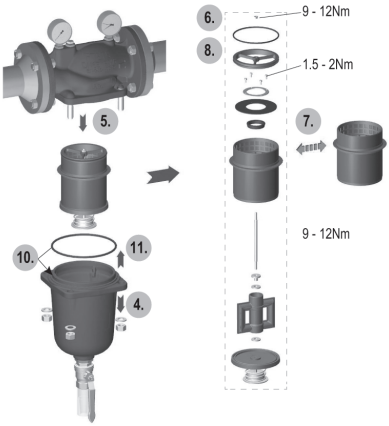
5.
10.
11.
4.
6.
9 - 12Nm
8.
1.5 - 2Nm
7.
9 - 12Nm