Granulu katls BIODOM 21
Shema № 1

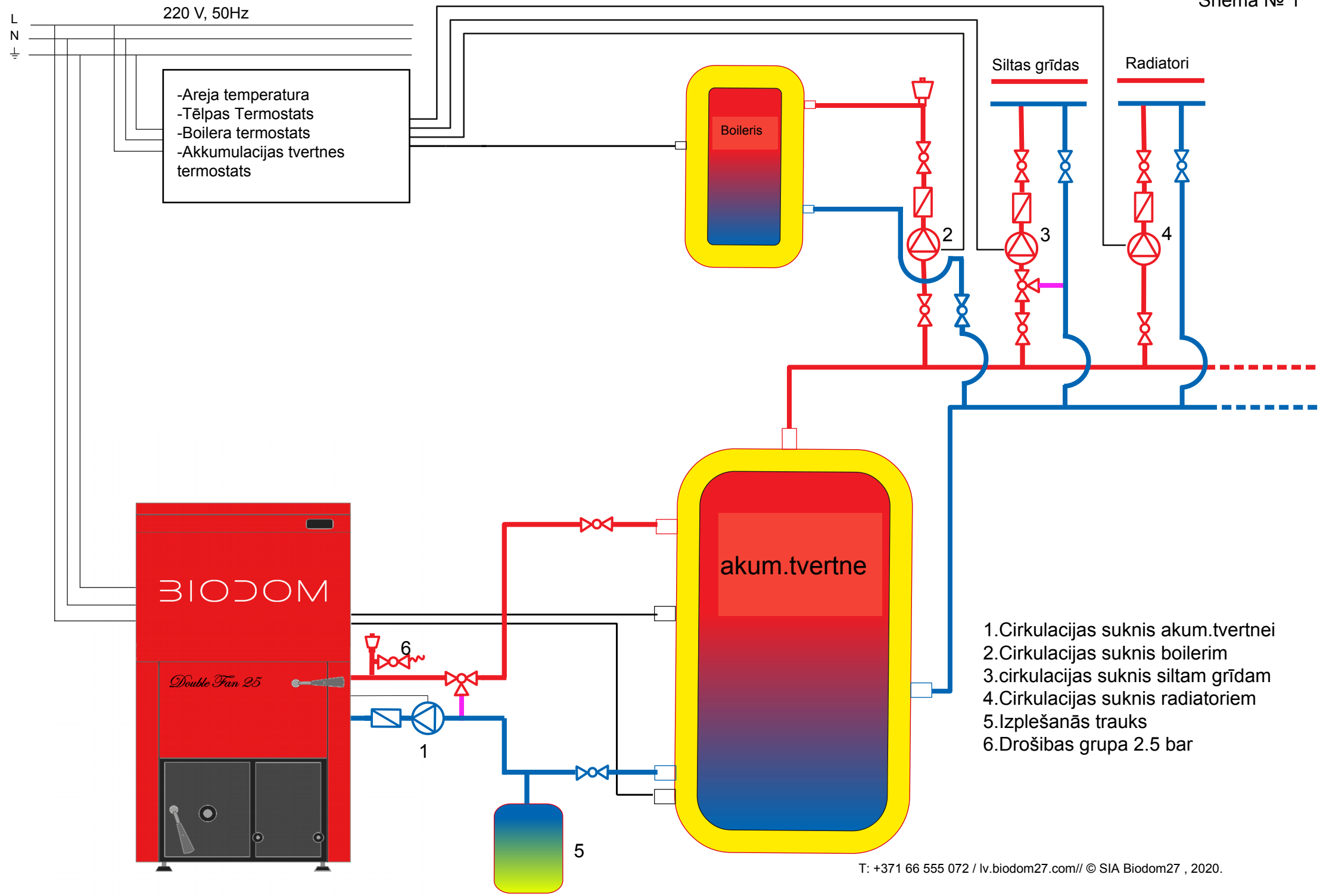

1.Cirkulacijas suknis akum.tvertnei
2.Cirkulacijas suknis boilerim
3.cirkulacijas suknis siltam grīdam
4.Cirkulacijas suknis radiatoriem
5.Izplešanās trauks
6.Drošibas grupa 2.5 bar

T: +371 66 555 072 / lv.biodom27.com// © SIA Biodom27 , 2020.

Granulu katls BIODOM 21
Shema № 2

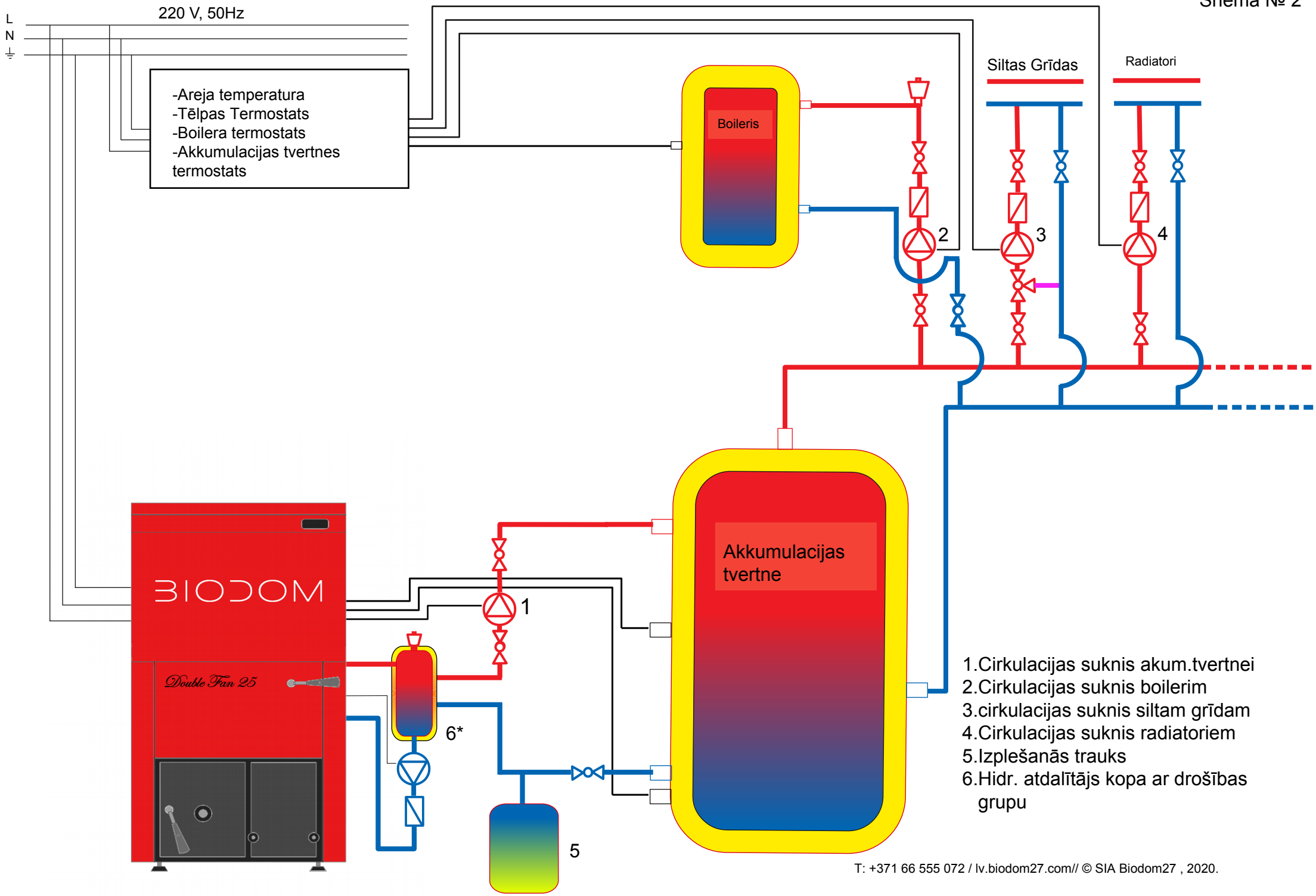

1.Cirkulacijas suknis akum.tvertnei
2.Cirkulacijas suknis boilerim
3.cirkulacijas suknis siltam grīdam
4.Cirkulacijas suknis radiatoriem
5.Izplešanās trauks
6.Hidr. atdalītājs kopa ar drošības grupu

T: +371 66 555 072 / lv.biodom27.com// © SIA Biodom27 , 2020.

Granulu katls BIODOM 21
Shema № 3

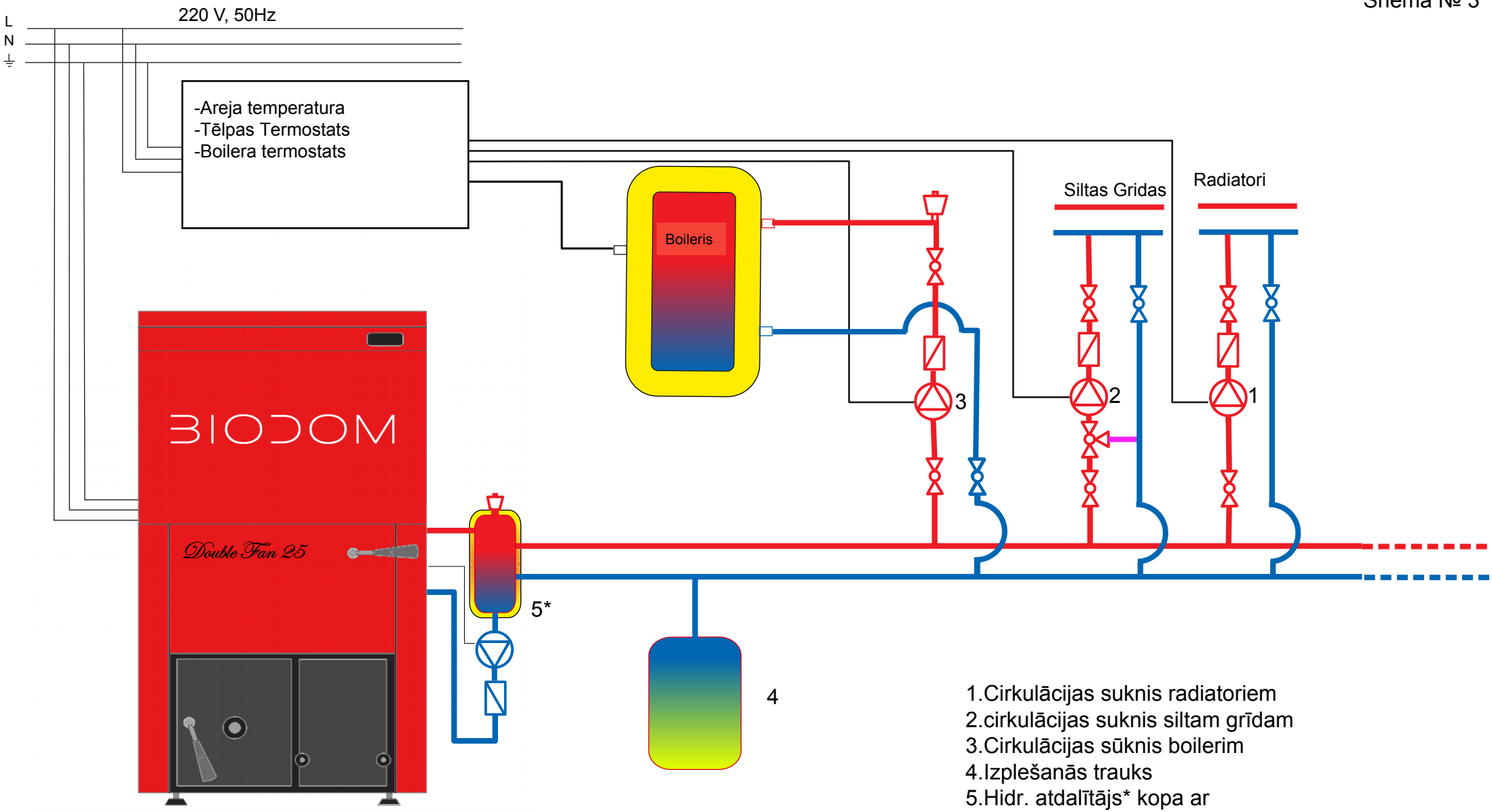

1.Cirkulācijas suknis radiatoriem
2.cirkulācijas suknis siltam grīdam
3.Cirkulācijas sūknis boilerim
4.Izplešanās trauks
5.Hidr. atdalītājs* kopa ar drošības grupu
*Ja sistēmas tilpums ir vairāk neka 100 litri

Granulu katls BIODOM 21
Shema № 4

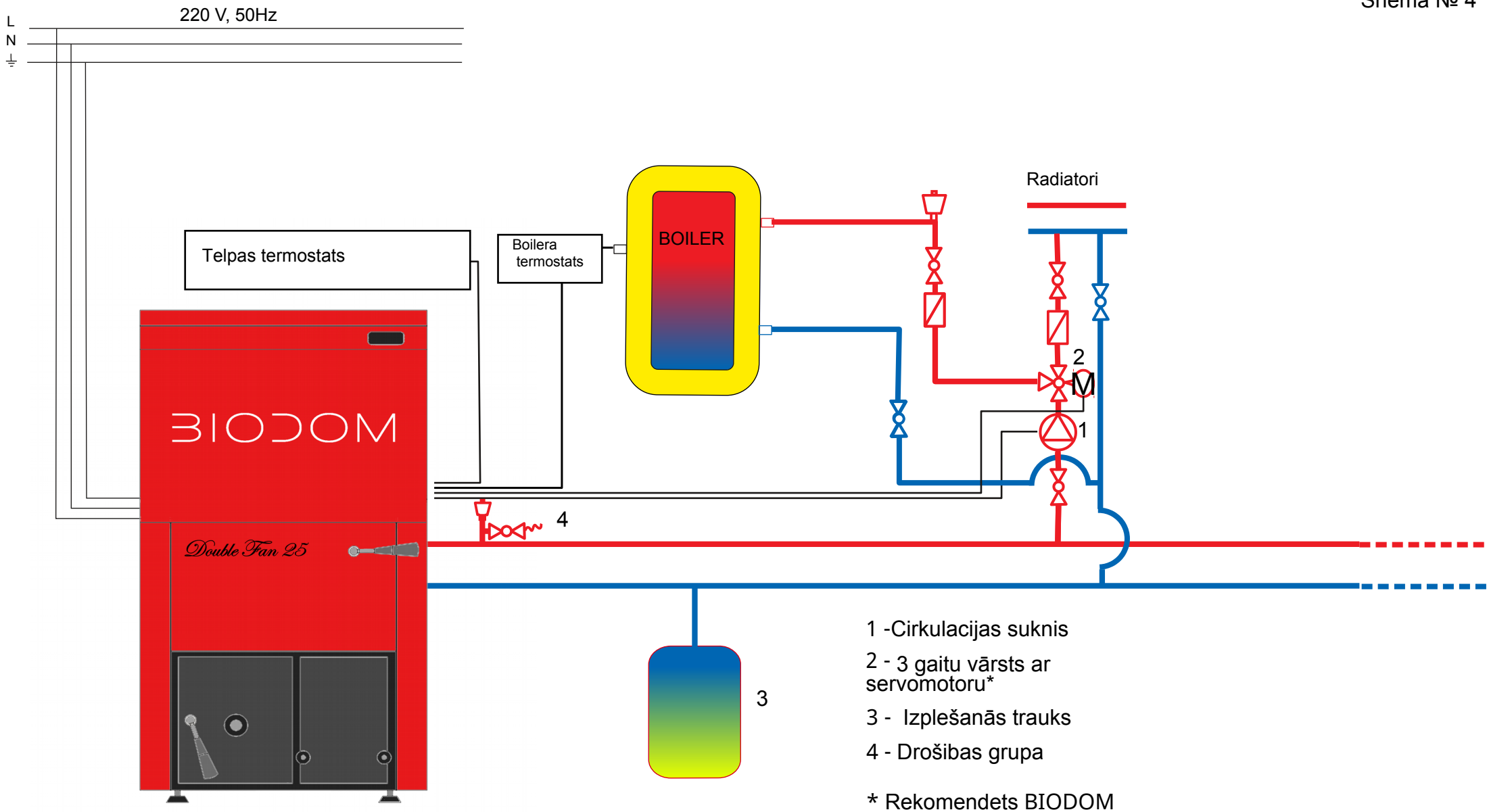

1 -Cirkulacijas suknis

2 - 3 gaitu vārsts ar servomotoru*

3 - Izplešanās trauks

4 - Drošibas grupa

* Rekomendets BIODOM

T: +371 66 555 072 / lv.biodom27.com// © SIA Biodom27 , 2020.